Abmessungen
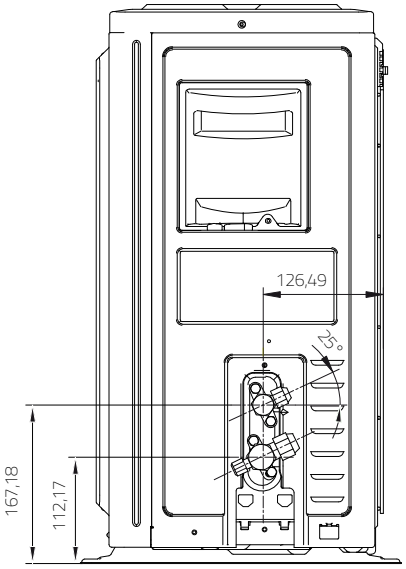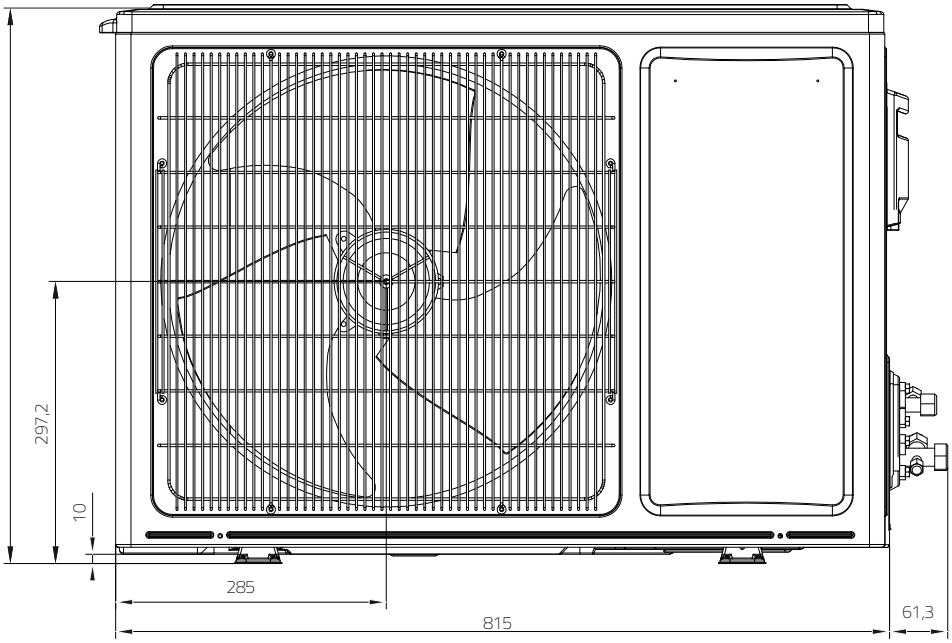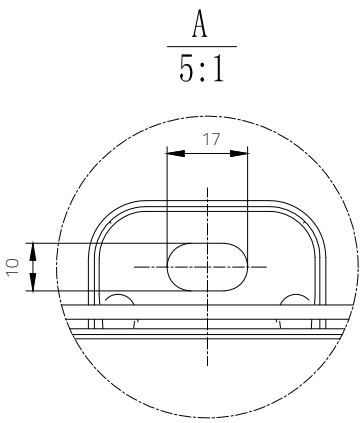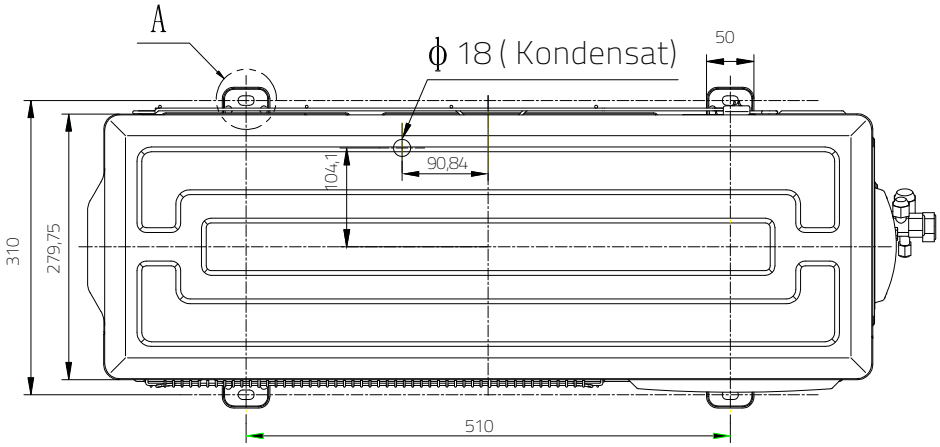
Modell: AS25XU0EW
AS35XU0EW